Vordach Seitenblende

Typ. B

Artikel.-Nr.:

7220133	7220183
7220136	7220163
7220139	7220186
7220142	7220166
7220145	7220195

1.

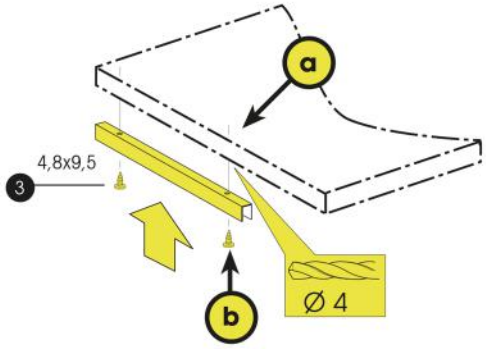

2.

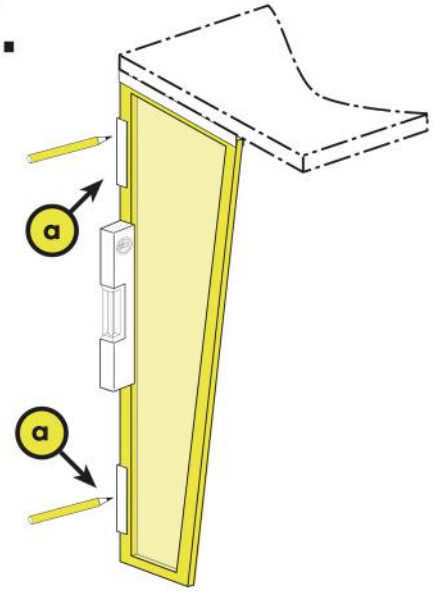

Bedienungsanleitung

24 MARKENBAUMARKT
TOP MARKEN UNTER EINEM DACH

Ihr Service bei
markenbaumarkt24.de

3.

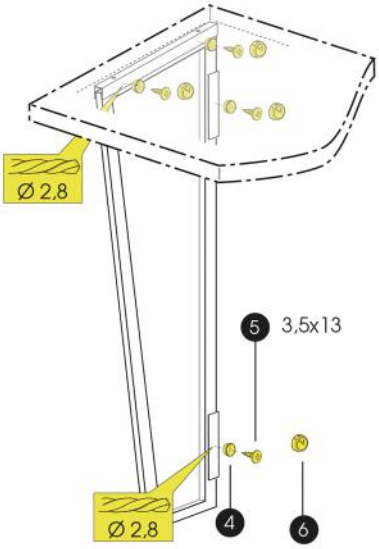

1a

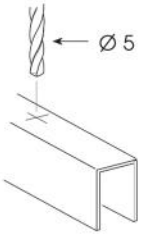

1b

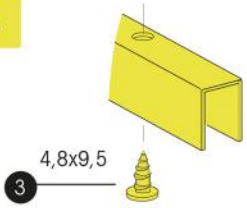

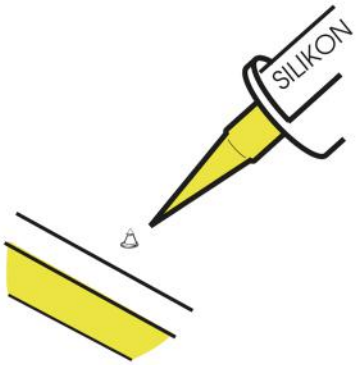

2a

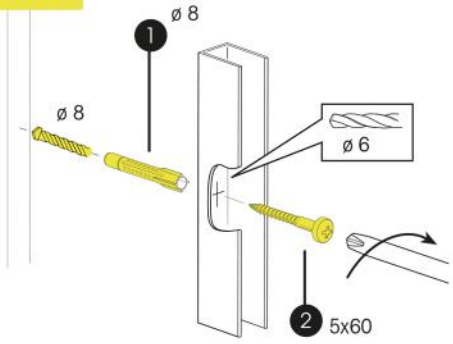

gutta®

	Bezeichnung	Stück
1	ø 8	2x
2	5x60	2x
3	4,8x9,5	2x
4	Rosette	4x
5	3,5x13	4x
6	Abdeckkappe	4x

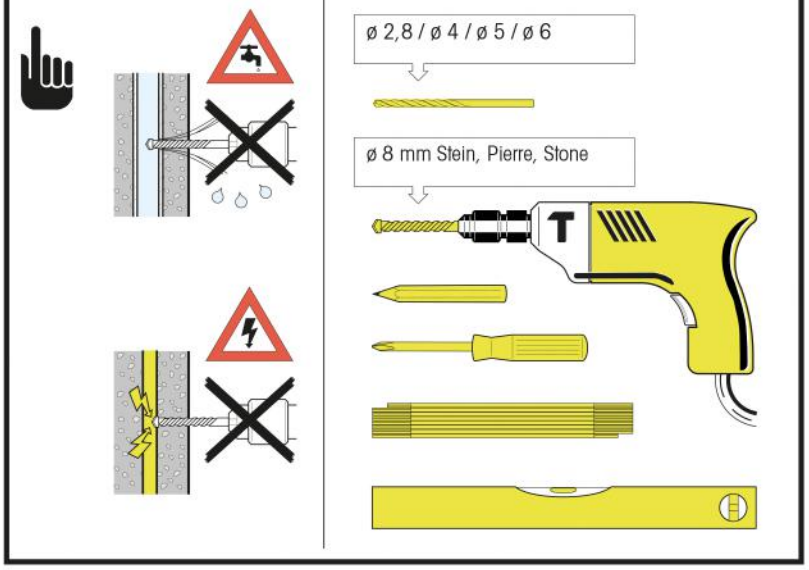

(D) **WICHTIGE HINWEISE!**

Die Befestigungsmittel sind der jeweiligen Beschaffenheit der Wand anzupassen. Eine ausreichende Befestigung ist zu gewährleisten

(GB) **IMPORTANT ROCOMMENDATIONS!**

The canopy fastenings must be suited in each case to the particular construction of the Accumulated snow and ice should be removed from the canopy

(F) **RECOMMANDATIONS IMPORTANTES!**

Les moyens de fixation sont à adapter selon la nature du mur. Une fixation sûre et suffi sante est à garantir

(I) **AVVISI IMPORTANTI!**

I mezzi di fissaggio sono da adattarsi, di volta in volta, alla struttura del muro. La tettoia ê da sgombrarsi se ê maggiormente

(NL) **BELANGRIJKE RICHTLIJNEN!**

De bevestigingsmaterialen moeten aangepast worden aan de toestand van de muur. In ieder geval dient een sterke bevestiging gerealiseerd te worden

(E) **¡INDICACIONES IMPORTANTES!**

El metodo de sujeción se tiene que acomodar a la condición de la pared. Una sujeción suficiente tiene que ser garantizada appesantita da neve o ghiaccio

(PL) **WAŻNE WSKAZÓWKI !**

Łączniki, którymi daszek zostanie przymocowany należy dostosować do rodzaju ściany. Należy zagwarantować odpowiednie mocowanie do ściany

(RUS) **Важные указания!**

Соединители, которыми козырёк будет прикреплён, следует приспособить к виду стенки. Следует обеспечить соответствующее крепление к стене

(CZ) **DŮLEŽITÉ POKYNY!**

Spojky, kterými bude stříška připevněna, přizpůsobte druhu stěny. Je třeba zaručit příslušné připevnění ke stěně

(H) **FONTOS TUDNIVALÓK!**

A tető rögzítésére szolgáló csatlakozókat a fal fajtájának megfelelően kell kiválasztani. A kabin falhoz történő megfelelő rögzítését biztosítani kell

(HR) **VAÎNE PREPORUKE !**

UãvrÉčenje nadstreÉnice mora u svim sluãajevima biti s odgovarajučom konstrukcijom. Sakupljeni snijeg i led mora se ukloniti s nadstreÉnice.

(SK) **POMEMBNA NAVODILA!**

Vijake za pritrditev nadstreÉka je treba prilagoditi za vsako posamezno konstrukcijo. Nakopiãen sneg in led je treba odstraniti z nadstreÉka

(SLO) **DÔLEÎITÉ ODPORÚâANIA**

Mechanické úchytky markízy musíme voliÈ tak, aby sa hodili pre konkrétny typ konÉtrukcie budovy. Z povrchu markízy je treba odstraÀovaÈ nahromadenÑ sneh a ťad

(FIN) **TÄRKEITÄ OHJEITA!**

Kiinnitysvälineet on sopeutettava kyseisen seinän ominaisuuksien mukaisesti. Riittävä kiinnitys on varmistettava.

Gutta Werke GmbH | Bahnhofstraße 51-57 | D-77746 Schutterwald | www.gutta.com