Aufputz-Feuchtraum, Aus-/Wechselschalter-Steckdosenkombination senkrecht, mit erhöhtem Berührungsschutz (Kinderschutz), Schalter 10A, Steckdose 16A, 250V~, IP44, NAUTIC, grau

Artikelnummer	VP	PG	EAN
138556008	1	115	4 008224 528443

Technische Daten

Ausführung des Schalters	Wechselschalter
Ausführung der Steckdose	SCHUKO
Anzahl der Steckdosen	1
Bedienungsart	Wippe/Taste
Montagerichtung	vertikal
Befestigungsart	Befestigung mit Schraube
Mit Beleuchtung	Nein
Montageart	Aufputz
Werkstoff	Kunststoff
Werkstoffgüte	Thermoplast
Oberfläche	unbehandelt
Ausführung der Oberfläche	matt
Farbe	grau
Transparent	Nein
Geeignet für Schutzart (IP)	IP44
Nennspannung	250 V
Nennstrom Steckdose	16 A
Bemessungsstrom	10

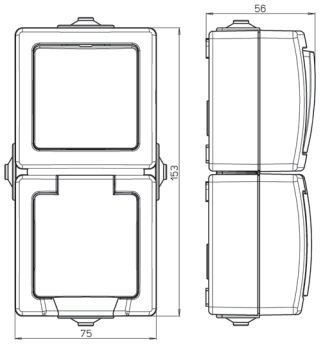

Technische Beschreibungen, Abbildungen und Leistungsangaben stellen keine zugesagten Eigenschaften dar, sondern sind nur unverbindliche Informationen. Änderungen aufgrund technischen Fortschritts, Normänderungen, veränderter Fertigungsverfahren oder Konstruktionverbesserungen bleiben ausdrücklich vorbehalten.

Heinrich Kopp GmbH | Alzenauer Strasse 68 | 63796 Kahl/Main | Tel. +49 6188 40-0 | E-Mail: vertrieb@kopp.de | www.kopp.de