Seitenblende PT/L + PT/XL

32x62x167 cm / 55x85x167 cm

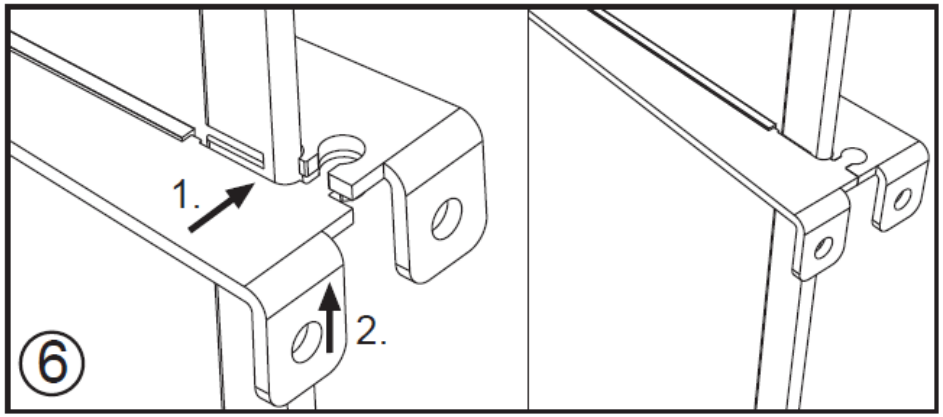

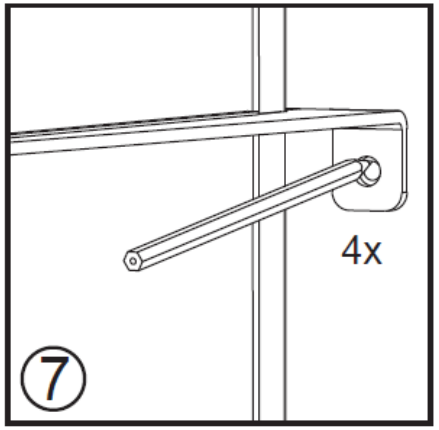

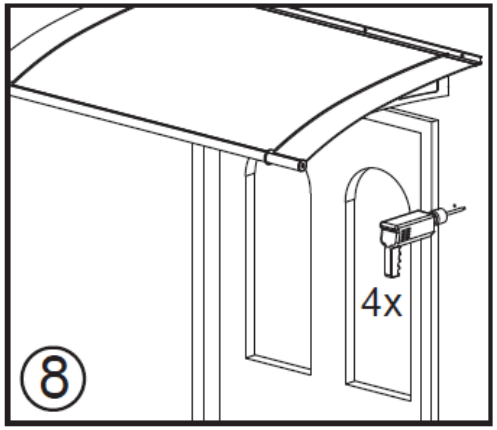

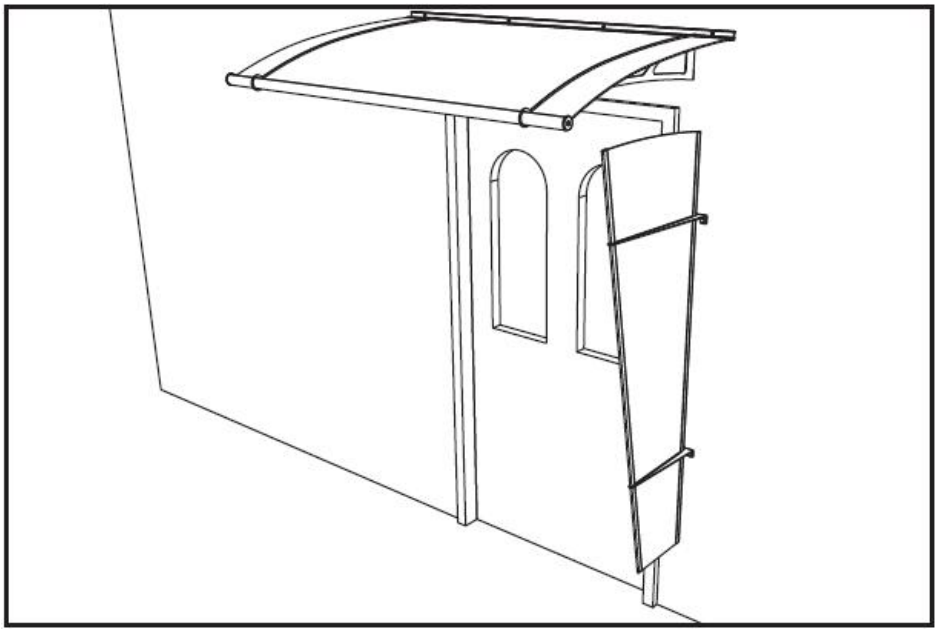

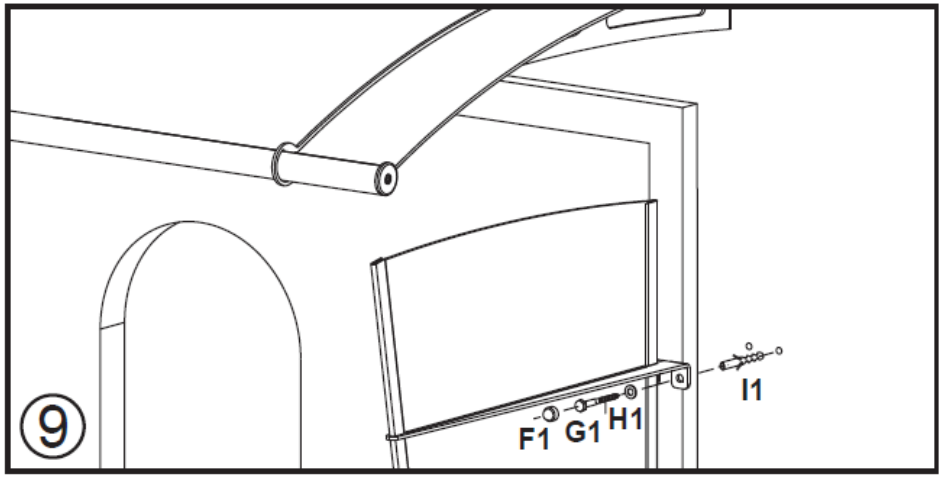

Achtung!
Vor Montage der Blende Beschaffenheit Ihres Mauerwerks überprüfen, ggf. müssen andere Schrauben u. Dübel (z.B. Hohlraumdübel o. ä.), als im beigefügten Montage-Set verwendet werden.

Reinigungshinweis:
Acrylglas und Metall nicht mit lösungsmittelhaltigen oder scheuernden Reinigungsmittel bearbeiten. Verwenden Sie nur eine milde Seifenlauge mit einem weichen, nicht scheuernden Tuch.

Ihr Service bei
markenbaumarkt24.de

www.gutta.com

24
MARKENBAUMARKT
TOP MARKEN UNTER EINEM DACH

A1		1x
B1		1x
C1		1x
D1		2x
E1		2x
F1		4x
G1	DIN 571 8x50	4x
H1		4x
I1	S10	4x
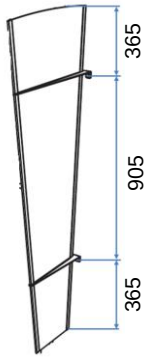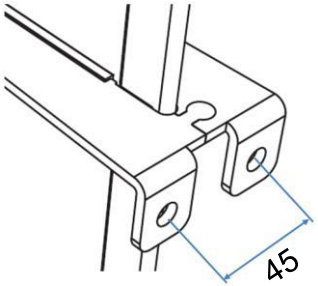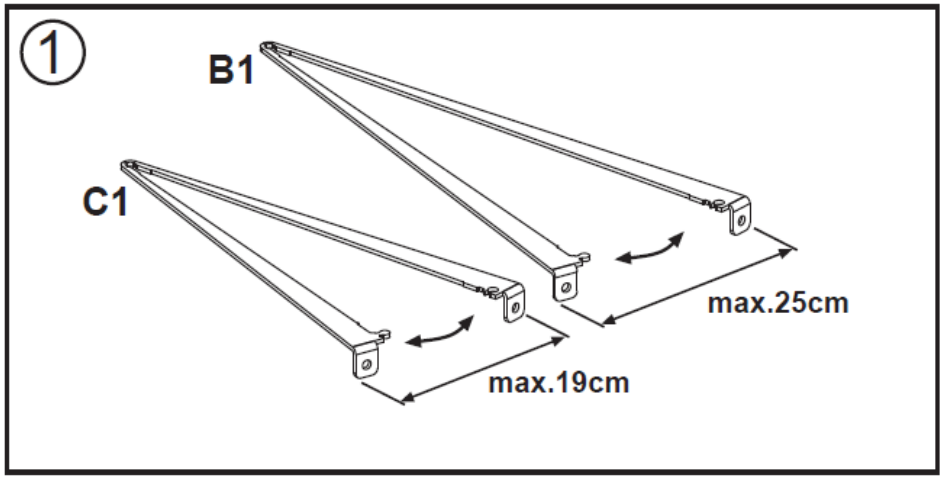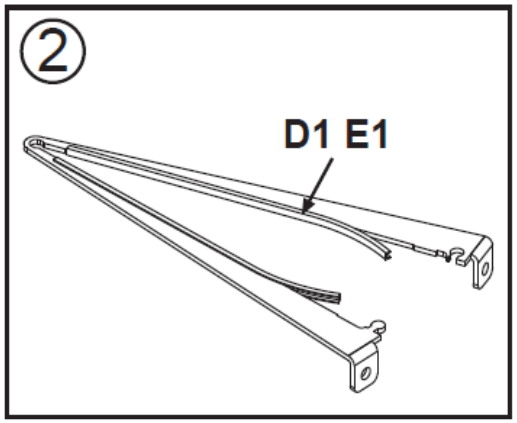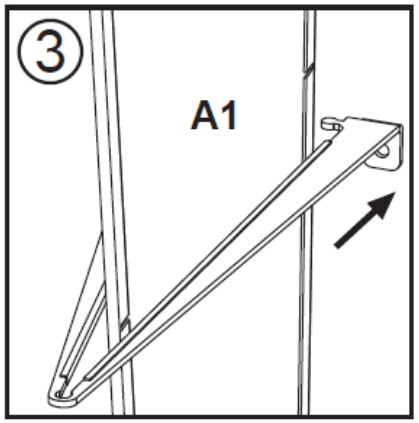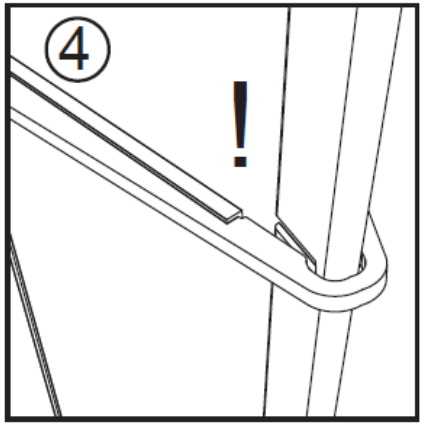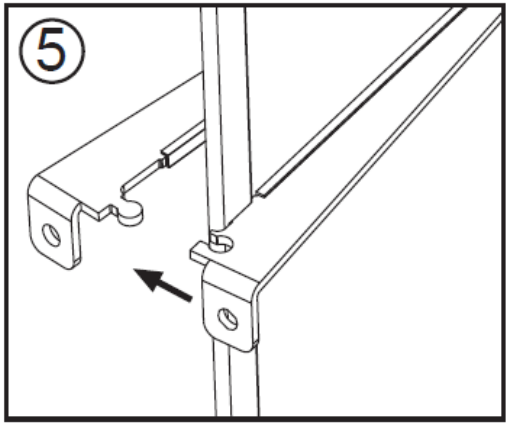
Bohrabstände
(Mitte Loch zu Mitte Loch)